OMVL™

Catalogo Prodotti

Product Catalogue

2021

Westport Fuel Systems Italia S.r.l.

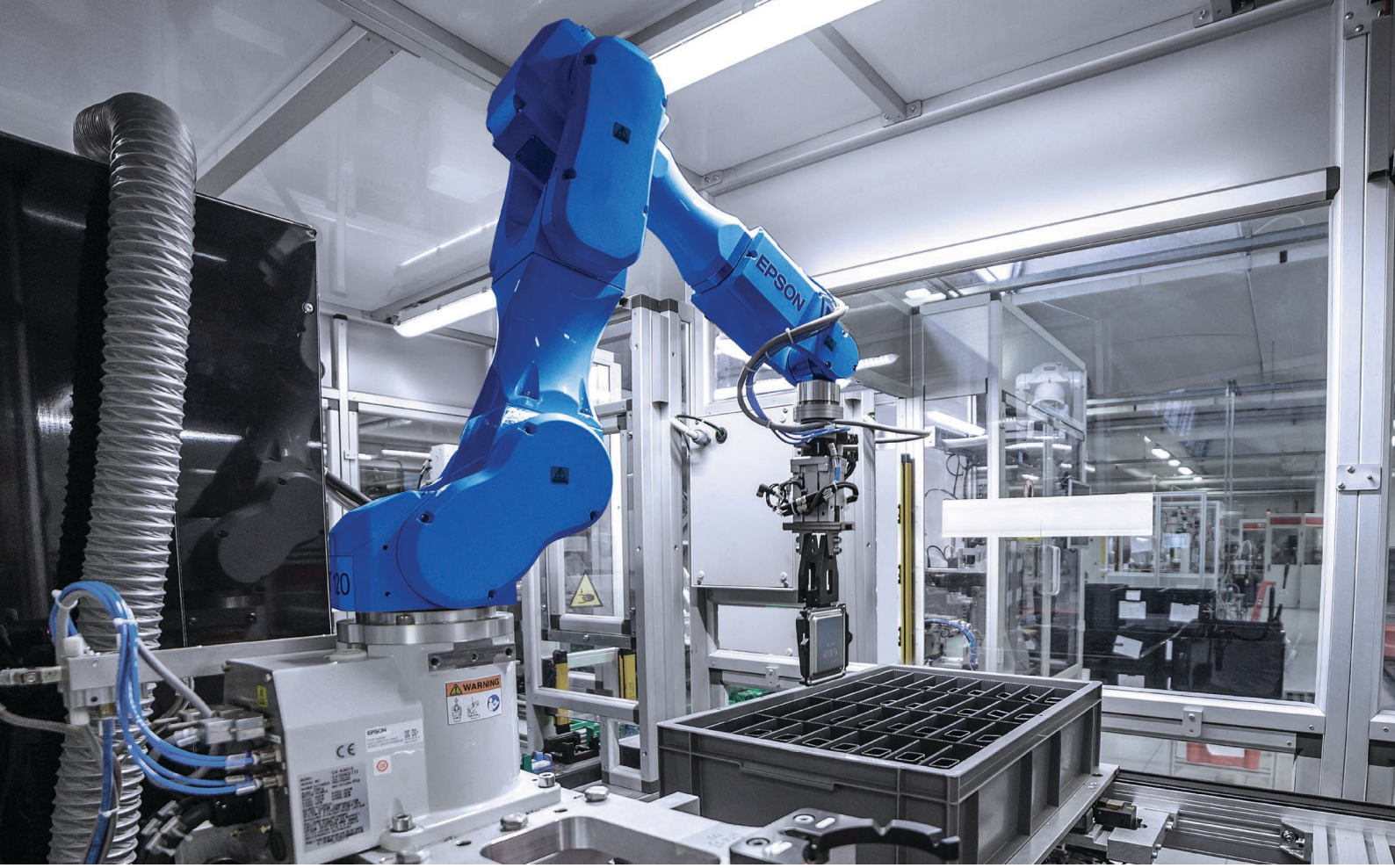

Leader nel settore degli **ALTERNATIVE FUEL VEHICLES**

Progetta, produce e commercializza sistemi completi, componenti e accessori per l'alimentazione a gas di autoveicoli e per la conversione a Metano o GPL.

OMVL è un marchio di proprietà Westport Fuel Systems Italia S.r.l., società facente parte del gruppo Westport Fuel Systems, leader nella conversione di motori e veicoli a gas naturale (CNG, LNG, e RNG), e gas di petrolio liquefatto (GPL, propano) mediante le tecnologie più avanzate.

OMVL gioca un ruolo leader nel settore dei veicoli alimentati a combustibile alternativo tramite la progettazione, la costruzione e la vendita di sistemi completi per l'alimentazione a gas.

I prodotti OMVL sono distribuiti da Westport Fuel Systems in più di 40 paesi mediante una rete di dealers in grado di fornire tutto il supporto necessario in termini di assistenza tecnica, formazione e garanzia.
Tutti i prodotti sono progettati per soddisfare gli standard di emissioni Euro V e VI.

A global leader of **ALTERNATIVE FUEL VEHICLES**

Designing, manufacturing and marketing complete fuelling systems, components and accessories for vehicles gas supply and for the conversion to CNG or LPG.

OMVL is a brand owned by Westport Fuel Systems Italia S.r.l., a company belonging to the Westport Fuel Systems group, leader in the conversion of engines and vehicles to natural gas (CNG, LNG, and RNG), and liquefied petroleum gas (LPG, propane) through the most advanced technologies.

OMVL plays a leading role in the alternative fuel vehicle sector through the design, construction and sale of complete gas systems.

OMVL products are distributed by Westport Fuel Systems in more than 40 countries through a network of dealers able to provide all the necessary support in terms of technical assistance, training and warranty.
All products are designed to meet Euro V and VI emission standards.

INDEX - INDICE

SISTEMI AD INIEZIONE SEQUENZIALE GPL DREAM ON
DREAM ON LPG SEQUENTIAL INJECTION SYSTEMS 2

SISTEMI AD INIEZIONE SEQUENZIALE METANO DREAM ON
DREAM ON CNG SEQUENTIAL INJECTION SYSTEMS 3

SISTEMI AD INIEZIONE SEQUENZIALE GPL DREAM DI 2.0
PER VETTURE INIEZIONE DIRETTA
DREAM DI 2.0 LPG SEQUENTIAL INJECTION SYSTEMS FOR VEHICLES
WITH DIRECT INJECTION 4

SISTEMI AD INIEZIONE SEQUENZIALE METANO DREAM DI 2.0
PER VETTURE INIEZIONE DIRETTA
DREAM DI 2.0 CNG SEQUENTIAL INJECTION SYSTEMS FOR VEHICLES
WITH DIRECT INJECTION 6

CENTRALINE - ECU 8

SENSORI PRESSIONE E TEMPERATURA - PRESSURE AND TEMPERATURE SENSORS 9

COMMUTATORE - CHANGEOVER SWITCH 10

CABLAGGI - WIRING HARNESS 10

SENSORI DI LIVELLO GPL - METANO - LPG - CNG LEVEL SENSORS 11

RIDUTTORI GPL - LPG REDUCERS 12

RIDUTTORI METANO - CNG REDUCERS 15

INIETTORI GEMINI - GEMINI INJECTORS 16

INIETTORI SUPERLIGHT - SUPERLIGHT INJECTORS 17

INIETTORI IN03 - IN03 INJECTORS 18

FILTRI GAS - GAS FILTERS 19

MULTIVALVOLE EUROPA 3 - EUROPA 3 MULTIVALVE 20

PRESE DI CARICA GPL - LPG REFUELING POINTS 21

VALVOLE METANO - CNG VALVE 22

RIDUTTORI AT90E - AT90E REDUCERS 23

RIDUTTORI ME - ME REDUCERS 24

RIDUTTORE OMVL R90 - OMVL R90 REDUCER 25

CENTRALINE DI COMMUTAZIONE PER SISTEMI TRADIZIONALI
CHANGEOVER ECUS FOR TRADITIONAL SYSTEMS 26

COMMUTATORI PER SISTEMI TRADIZIONALI
CHANGEOVER SWITCH FOR TRADITIONAL SYSTEMS 28

SUPPORTI E PROTEZIONI PER SERBATOI - TANKS SUPPORTS AND PROTECTIONS 29

EMULATORI E VARIATORI DI ANTICIPO
EMULATORS AND TIMING ADVANCE PROCESSOR 33

MINUTERIA - ACCESSORIES AND HOSES 35

ATTREZZATURE PER OFFICINA - WORKSHOP EQUIPMENT 36

DREAMon

+ SACCHETTI MINUTERIA (contenenti tutte le viti, raccordi, fascette, ugelli, ... necessari per installare il kit)
+ SMALL PARTS (containing all the screws, fittings, clamps, nozzles, ... needed to install kit)

Codice Code	Cilindri Cylinders (N°)	Iniettori Injectors (Type)	Potenza Power (kW)	Rail (N°)	Riduttore Reducer (Type)	Centralina ECU
E05024607	3	Gemini	≤ 100	1	CPR	DREAM S32 EVO
E05024600	4	Gemini	≤ 100	1	CPR	DREAM S32 EVO
E05024601	4	Gemini	100 ÷ 140	1	LINX	DREAM S32 EVO
E05024620	4	Gemini	≤ 100	1	CPR	DREAM S32 EVO OBD
E05024621	4	Gemini	100 ÷ 140	1	LINX	DREAM S32 EVO OBD
E05024628	4	Gemini	100 ÷ 140	1	LINX	DREAM S32 EVO OBD
E05024724	6	Gemini	< 240	2	PALLADIO	DREAM S64 EVO
E05024725	8	Gemini	< 240	2	PALLADIO	DREAM S64 EVO

DREAMon

+ SACCHETTI MINUTERIA (contenenti tutte le viti, raccordi, fascette, ugelli, ... necessari per installare il kit)
+ SMALL PARTS (containing all the screws, fittings, clamps, nozzles, ... needed to install kit)

CNG

Codice Code	Cilindri Cylinders (N°)	Iniettori Injectors (Type)	Potenza Power (kW)	Rail (N°)	Riduttore Reducer (Type)	Centralina ECU
E050M24600	4	Gemini	< 140	1	DREAM EVO	DREAM S32 EVO
E050M24620	4	Gemini	< 140	1	DREAM EVO	DREAM S32 EVO OBD
E050M24704	6	Gemini	< 240	2	DREAM EVO	DREAM S64 EVO
E050M24705	8	Gemini	< 240	2	DREAM EVO	DREAM S64 EVO

SISTEMI AD INIEZIONE SEQUENZIALE GPL DREAM DI 2.0 PER VETTURE INIEZIONE DIRETTA
DREAM DI 2.0 LPG SEQUENTIAL INJECTION SYSTEMS FOR VEHICLES WITH DIRECT INJECTION

DREAM *DI 2.0*

+ SACCHETTI MINUTERIA (contenenti tutte le viti, raccordi, fascette, ugelli, ... necessari per installare il kit)
+ SMALL PARTS (containing all the screws, fittings, clamps, nozzles, ... needed to install kit)

Codici componenti presenti nel Kit *(per la scelta del kit Dream DI 2.0 consultare il sito OMVL)* **Kit component codes** *(Please visit OMVL website for the choice of DREAM DI 2.0 kit)*	
Centralina DREAM DI 2.0 - 56 Vie ECU DREAM DI 2.0 - 56 Ways	2 ÷ 4 Cilindri - Cylinders
Centralina DREAM DI 2.0 - 154 Vie ECU DREAM DI 2.0 - 154 Ways	5 ÷ 8 Cilindri - Cylinders
Riduttore CPR con curve in plastica CPR reducer with plastic elbows	1200 mbar Elettrovalvola integrata - Integrated solenoid valve
Riduttore LINX con curve in plastica LINX reducer with plastic elbows	1400 mbar Elettrovalvola integrata - Integrated solenoid valve
Riduttore PALLADIO con curve in ottone PALLADIO reducer with brass elbows	1400 mbar Elettrovalvola integrata - Integrated solenoid valve
Filtro Gas Valtek Tipo 94 Filter Gas Valtek Type 94	VK94.PPM.01
Iniettori MY09 Injectors MY09	09SQ99020061_Normal 09SQ99020062_Max 09SQ99020063_Super Max
Pressione e temperatura Gas Pressure and temperature Gas	DE525012
Commutatore con buzzer integrato Changeover switch with buzzer integrated	DE802100-7O
Tubo gas 12x19 bassa pressione - Riduttore - Rail Gas pipe 12x19 low pressure - Reductor - Rail	22TB00045149CL*
Tubo gas 5x10,2 bassa pressione - Iniettori - Prese pressione Gas pipe 5x10,2 low pressure - Injectors - Pressure sockets	22TB00045145CL*
Tubo Acqua 15x23 Water pipe 15x23	22TB00030006*

* le dimensioni dipendono dal kit codice al metro/ dimension could change according to the kit version, standard part number per meter

SISTEMI AD INIEZIONE SEQUENZIALE GPL DREAM DI 2.0 PER VETTURE INIEZIONE DIRETTA
DREAM DI 2.0 LPG SEQUENTIAL INJECTION SYSTEMS FOR VEHICLES WITH DIRECT INJECTION

LPG

Codice Code	Cilindri Cylinders (N°)	Iniettori Injectors (Type)	Rail (N°)	Riduttore Reducer (Type)	Centralina ECU
09SQ4SDIP082O	3	MY 09 MAX	1	CPR	DE816060-1O
09SQ4SDIPP02O	3	MY 09 NORMAL	1	CPR	DE816090-1O
09SQ4SDIP002GO	3	MY 09 NORMAL	1	CPR	DE816060-1O
09SQ4SDIPD02O	3	MY 09 NORMAL	1	LINX	DE816065O
09SQ4SDIP086O	4	MY 09 MAX	2	LINX	DE816060-1O
09SQ4SDIS005MO	4	MY 09 MAX	1	LINX	DE816050-1O
09SQ4SDIS003GO	4	MY 09 NORMAL	1	CPR	DE816050-1O
09SQ4SDIP005O	4	MY 09 MAX	1	LINX	DE816060-1O
09SQ4SDIP087MO	4	MY 09 S-MAX	1	LINX	DE816060-1O
09SQ4SDIPD80O	4	MY 09 MAX	1	LINX	DE816060-1O
09SQ4SDIP080GHO	4	MY 09 MAX	1	LINX	DE816060-1O
09SQ4SDIS080GHO	4	MY 09 MAX	1	PALLADIO	DE816050-1O
09SQ4SDIP007GSMO	4	MY 09 MAX	1	PALLADIO	DE816060-1O
09SQ4SDIS080O	4	MY 09 MAX	1	PALLADIO	DE816050-1O
09SQ4SDIPM84O	4	MY 09 NORMAL	1	LINX	DE816080-2O
09SQ4SDIX004GHO	4	MY 09 NORMAL	1	CPR	DE816025O
09SQ4SDIP081O	4	MY 09 NORMAL	1	CPR	DE816060-1O
09SQ4SDIPM03O	4	MY 09 NORMAL	1	CPR	DE816080-2O
09SQ4SDIPF04GHO	4	MY 09 NORMAL	1	CPR	DE816063O
09SQ4SDIPM03GO	4	MY 09 NORMAL	1	CPR	DE816080-2O
09SQ4SDIPP83AO	4	MY 09 NORMAL	1	LINX	DE816093O
09SQ4SDIP003GO	4	MY 09 NORMAL	1	LINX	DE816060-1O
09SQ4SDIP004GHO	4	MY 09 NORMAL	1	LINX	DE816060-1O
09SQ4SDIP083O	4	MY 09 NORMAL	1	LINX	DE816060-1O
09SQ4SDIPM83O	4	MY 09 NORMAL	1	LINX	DE816083O
09SQ4SDIPM80AO	4	MY 09 MAX	1	LINX	DE816083O
09SQ4SDIPM83AO	4	MY 09 NORMAL	1	LINX	DE816083O
09SQ4SDIX083O	4	MY 09 NORMAL	1	LINX	DE816025O
09SQ4SDIPP83O	4	MY 09 NORMAL	1	LINX	DE816090-1O
09SQ4SDIP084O	4	MY 09 NORMAL	1	PALLADIO	DE816060-1O
09SQ4SDIP022MO	6	MY 09 SUPERMAX	2	PALLADIO	DE816061-1O
09SQ4SDIP036MO	6	MY 09 MAX	2	PALLADIO	DE816061-1O
09SQ4SDIS085MO	6	MY 09 SUPERMAX	2	PALLADIO	DE816051-1O
09SQ4SDIP018MO	6	MY 09 SUPERMAX	2	PALLADIO	DE816061-1O
09SQ4SDI0038O	8	MY 09 SUPERMAX	2	PALLADIO	DE816052O

DREAM *DI 2.0*

+ SACCHETTI MINUTERIA (contenenti tutte le viti, raccordi, fascette, ugelli, ... necessari per installare il kit)
+ SMALL PARTS (containing all the screws, fittings, clamps, nozzles, ... needed to install kit)

CNG

Codici componenti presenti nel Kit *(per la scelta del kit Dream DI 2.0 consultare il sito OMVL)* **Kit component codes** *(Please visit OMVL website for the choice of DREAM DI 2.0 kit)*	
Centralina DREAM DI 2.0 - 56 Vie ECU DREAM DI 2.0 - 56 Ways	2 ÷ 4 Cilindri - Cylinders
Centralina DREAM DI 2.0 - 154 Vie ECU DREAM DI 2.0 - 154 Ways	5 ÷ 8 Cilindri - Cylinders
Riduttore DREAM EVO con curve in ottone DREAM EVO reducer with brass elbows	2000 mbar Elettrovalvola integrata - Integrated solenoid valve
Filtro Gas Valtek Tipo 94 Filter Gas Valtek Type 94	VK94.PPM.01
Iniettori MY09 Injectors MY09	09SQ99020061_Normal 09SQ99020062_Max 09SQ99020063_Super Max
Pressione e temperatura Gas Pressure and temperature Gas	DE525012
Commutatore con buzzer integrato Changeover switch with buzzer integrated	DE802100-7O
Tubo gas 12x19 bassa pressione - Riduttore - Rail Gas pipe 12x19 low pressure - Reductor - Rail	22TB00045149CL*
Tubo gas 5x10,2 bassa pressione - Iniettori - Prese pressione Gas pipe 5x10,2 low pressure - Injectors - Pressure sockets	22TB00045145CL*
Tubo Acqua 15x23 Water pipe 15x23	22TB00030006*

* le dimensioni dipendono dal kit codice al metro/ dimension could change according to the kit version, standard part number per meter

SISTEMI AD INIEZIONE SEQUENZIALE METANO DREAM DI 2.0 PER VETTURE INIEZIONE DIRETTA
DREAM DI 2.0 CNG SEQUENTIAL INJECTION SYSTEMS FOR VEHICLES WITH DIRECT INJECTION

CNG

Codice Code	Cilindri Cylinders (N°)	Iniettori Injectors (Type)	Rail (N°)	Riduttore Reducer (Type)	Centralina ECU
09SM4SDIP020O	3	MY 09 MAX	1	DREAM EVO	DE816060-1O
09SM4SDIP001O	3	MY 09 NORMAL	1	DREAM EVO	DE816060-1O
09SM4SDIP003MO	4	MY 09 MAX	1	DREAM EVO	DE816060-1O
09SM4SDIPP03O	4	MY 09 MAX	1	DREAM EVO	DE816090-1O
09SM4SDIP003O	4	MY 09 MAX	1	DREAM EVO	DE816060-1O
09SM4SDIS003O	4	MY 09 MAX	1	DREAM EVO	DE816050-1O
09SM4SDIP002O	4	MY 09 NORMAL	1	DREAM EVO	DE816060-1O
09SM4SDIS002O	4	MY 09 NORMAL	1	DREAM EVO	DE816050-1O
09SM4SDIP002MO	4	MY 09 NORMAL	1	DREAM EVO	DE816060-1O
09SM4SDIS002MO	4	MY 09 NORMAL	1	DREAM EVO	DE816050-1O
09SM4SDIP004MO	4	MY 09 SUPERMAX	1	DREAM EVO	DE816060-1O
09SM4SDIPD03O	4	MY 09 MAX	1	DREAM EVO	DE816064O
09SM4SDI0014O	8	MY 09 SUPERMAX	2	DREAM EVO	DE816052O

LPG
CNG

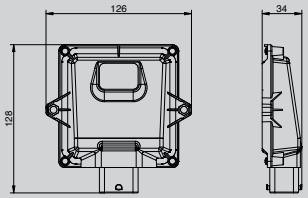

DREAM S32 EVO

- Microcontrollore automotive 16 bit - 24 MHz
- Tenuta stagna (IPX9K)
- Rispetto delle norme automotive su protezioni e segnali di ingresso/uscita
- Tensione operativa: 8 V ÷ 16 V
- Tensione massima: 24 V
- Corrente in Stand-by: <5 µA
- Diagnosi sensori e attuatori compatibile EOBD
- Comunicazione e riprogrammazione da PC tramite linea K
- Supporta il protocollo di comunicazione KWP2000
- Supporta comunicazione CAN 2.0
- EMC compliant
- ECU: fino a 4 iniettori
- Taglio ed emulazione iniettori integrato
- Omologazione: R67-01, R110 e R10

- Automotive microprocessor 16 bit - 24 MHz
- Watertight through (IPX9K)
- According to automotive norms for protections and input/output signals
- Operating voltage: 8 V ÷ 16 V
- Maximun voltage: 24 V
- Current in stand-by: <5 µA
- Sensors and actuators diagnosis compatible with EOBD
- Communication and reprogramming with PC through K-line
- It supports KWP2000 communication protocol
- It supports CAN 2.0 communication
- EMC compliant
- ECU: up to 4 injectors
- Integrated injectors cut and emulation
- Approval: R67-01, R110 and R10

Codice - Code	Descrizione - Description
DE817075O	Centralina DREAM S32 Evo OBD 2-3-4 cilindri DREAM S32 Evo OBD ECU for 2-3-4 cylinders
DE817085O	Centralina DREAM S32 Evo 2-3-4 cilindri DREAM S32 Evo ECU for 2-3-4 cylinders

LPG
CNG

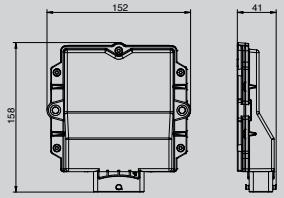

DREAM S64 EVO

- Microcontrollore automotive 32 MHz
- Temperatura operativa – 40°C ÷ 105°C
- Tensione operativa 8 V ÷ 16 V
- Tensione Massima 24 V (per meno di 5 minuti)
- Consumo praticamente nullo a chiave spenta
- Scocca in alluminio, cover plastico e connessione a 64 pin a tenuta stagna (IPX9K)
- Piccole dimensioni e peso(156x196x152mm) 500 gr
- Progettata secondo moderni standard automobilistici
- Diagnosi sensori e attuatori compatibile EOBD
- Supporta il protocollo di comunicazione KWP2000
- Supporta il protocollo di comunicazione CAN 2.0
- Taglio ed emulazione iniettori integrato (fino a 8 iniettori)
- Possibilità di acquisire diversi tipi di segnale giri
- Autoadattatività
- Omologazione R67-01, R110 R10

- Automotive Micro-processor 32 MHz
- Operating Temperature – 40°C ÷ 105°C
- Operating power 8 V ÷ 16 V
- Max power 24 V (for less than 5 minutes)
- Negligible power absorption when engine is off
- Aluminium case, plastic cover and 64 pin water-tight connector (IPX9K)
- Reduced dimensions and weight (156x196x152mm) (500 grams)
- Designed according to the latest automotive standards
- EOBD compatible sensors and actuators diagnosis
- KWP2000 communication protocol enabled
- CAN 2.0 communication protocol enabled
- Integrated Injectors emulation and control (up to 8 injectors)
- Possibility to acquire different RPM signals
- Adaptivity
- R67-01, R110 and R10 Approved

Codice - Code	Descrizione - Description
DE817072-1O	Centralina DREAM S64 Evo 5-6-8 cilindri DREAM S64 Evo ECU for 5-6-8 cylinders

LPG
CNG

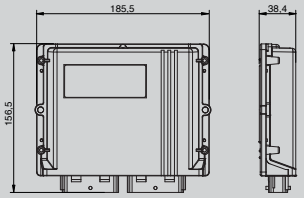

DREAM DI

- Processore automotive 16 bit - 64 MHz
- Temperatura operativa: -40 °C + 90 °C
- Tenuta stagna per immersione
- Rispetto delle norme automotive su protezioni e segnali di ingresso/uscita
- Tensione operativa: 8 V ÷ 16 V
- Diagnosi sensori e attuatori compatibile EOBD
- Comunicazione e riprogrammazione da PC tramite linea K
- Supporta il protocollo di comunicazione KWP2000
- Supporta comunicazione CAN 2.0
- Rispetta parametri EMC
- ECU in 2 versioni: fino a 6 iniettori e fino a 8 iniettori
- Taglio ed emulazione iniettori integrato
- Omologazione: R67-01, R110 e R10

- Automotive microprocessor 16 bit - 64 MHz
- Operating Temperature: -40 °C + 90°C
- Watertight through immersion
- According to automotive norms for protections and inlet/outlet signals
- Operating voltage: 8 V ÷ 16 V
- Sensors and actuators diagnosis compatible with EOBD
- Communication and reprogramming with PC through K-line
- It supports KWP2000 communication protocol
- It supports CAN 2.0 communication
- EMC compliant
- 2 ECU Versions: up to 6 injectors and up to 8 injectors
- Integrated injectors cut and emulation
- Approval: R67-01, R110 and R10

Codice - Code	Descrizione - Description
DE816050-1O - DE816060-1O - DE816063O DE816064O - DE816065O - DE816080-2O DE816083O - DE816090-1O - DE816093O	Centralina DREAM DI 4 cilindri DREAM DI ECU for 4 cylinders
DE816051-1O - DE816061-1O	Centralina DREAM DI 6 cilindri DREAM DI ECU for 6 cylinders
DE816052O	Centralina DREAM DI 8 cilindri DREAM DI ECU for 8 cylinders

LPG
CNG

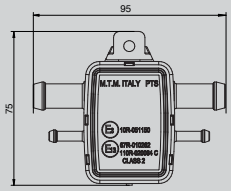

SENSORE PT-MAP
PT-MAP SENSOR

Questo componente include al suo interno 3 sensori differenti che misurano la pressione del gas dopo il regolatore di pressione, la pressione assoluta del collettore (MAP) e la temperatura del gas a monte degli iniettori. Da utilizzare abbinato ai sistemi iniezione.

This component, used in vehicle gas conversion, incorporates 3 different sensors measuring gas pressure after reducer, manifold absolute pressure (MAP) and gas temperature before injectors. To be used with injection systems.

Caratteristiche tecniche generali - General technical features	
Codice Code	DE802125
Temperatura operativa Operating temperature	-40 ÷ 120 °C
Pressione operativa Operating pressure	0,2 ÷ 4 bar
Pressione di lavoro (MAP) Working pressure (MAP)	0,2 ÷ 2,5 bar
Sensore di Temperatura Temperature sensor	10 kΩ
Diametro Portagomma gas Gas Pipe-holder	12 mm
Diametro Portagomma gas MAP MAP Gas Pipe-holder	5 mm

LPG
CNG

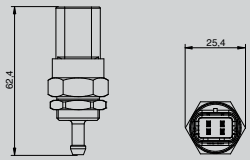

SENSORE DI PRESSIONE COLLETTORE MAP
MAP MANIFOLD PRESSURE SENSOR

Il sensore MAP con connettore integrato, racchiude al suo interno un sensore di pressione che consente una precisa calibrazione e messa a punto di ogni tipo di veicolo. Nella confezione è presente anche la staffa di fissaggio su vettura.

The MAP sensor with integrated connector includes a pressure sensor allowing precise calibration and setting on every kind of vehicle. The package also includes suitable fixing bracket.

Caratteristiche tecniche generali - General technical features	
Codice Code	DE802060
Temperatura operativa Operating temperature	-40 ÷ 120 °C
Pressione operativa Operating pressure	0 ÷ 2,5 bar
Uscita Outlet	0 ÷ 5 V
Precisione Precision	1,5 % F.S.
Massa Weight	17 g

LPG
CNG

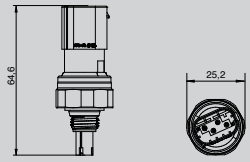

SENSORE PTS BASSA PRESSIONE
PTS SENSOR LOW PRESSURE

Caratteristiche tecniche generali - General technical features	
Codice Code	DE525012
Temperatura operativa Operating temperature	-30 ÷ 120 °C
Tensione di alimentazione Power Supply Voltage	5 ± 0,1 VDC
Corrente di pilotaggio Supply Current	10 mA max
Range di valori di tensione in uscita (pressione) Output Voltage Range (pressure)	0,5 ÷ 4,5 V
Massa Weight	22 g

COMMUTATORE - CHANGEOVER SWITCH

LPG
CNG

1

Si tratta di un commutatore a pulsante One-Touch ad una posizione, con avvisatore acustico (Buzzer) integrato. Inoltre indica il livello gas tramite 4 led verdi che possono anche indicare eventuali segnali di errore ed un led bicolore (verde-rosso) per segnalare il funzionamento a gas o a benzina. La variazione di carburante viene riconosciuta ogni qualvolta venga premuto il pulsante.

It a one-position One-Touch changeover switch, with acoustic buzzer integrated. Its 4 green LEDs show the gas level and also inform about possible errors detection; it also has a bicolour LED (green-red) to show the fuel mode, gas or petrol. Fuel change is recognised whenever the switch is pressed.

Caratteristiche tecniche generali - General technical features	
Codice Code	DE802100-7O
Possibilità di applicazione ad incasso Possible installations built-in	con foro Ø 23 mm ingombro 2 mm with Ø 23 mm hole and 2 mm thickness
Ingombro Overall dimensions	Ø 26 mm - h 2 mm

Accessori - Accessories	
1. E05127000	Adattatore ghiera commutatore Changeover switch mounting kit
Con l'utilizzo del E05127000 il foro diventa da 14 mm e ingombro 9 mm Using E0512700 hole 14mm and thikness 9mm	

CABLAGGI - WIRING HARNESS

LPG
CNG

1

2

Codice - Code	Descrizione - Description
1. DE544119-1	Cablaggio generale DREAM S32 DREAM S32 general wiring
2. DE544127	Cablaggio generale DREAM S32 OBD DREAM S32 OBD general wiring
3. DE534207-1	Cablaggio generale DREAM S64 DREAM S64 general wiring
4. DE519083	Cablaggio Sensore Livello CNG CNG level sensor wiring
5. DE543009-1	Cablaggio generale DREAM DI 3/4 cilindri DREAM DI 3/4 cylinder general wiring
6. DE543008-2	Cablaggio generale DREAM DI 6 cilindri DREAM DI 6 cylinder general wiring
7. DE543006-1	Cablaggio generale DREAM DI 8 cilindri 94 vie DREAM DI 8 cylinder general wiring 94 ways
8. DE543007-1	Cablaggio generale DREAM DI 8 cilindri 64 vie DREAM DI 8 cylinder general wiring 64 ways

3

4

5

6

7

8

LPG

SENSORI LIVELLO MULTIVALVOLA EUROPA 3
LEVEL SENSOR FOR EUROPA 3 MULTIVALVES

Codice - Code	Descrizione - Description
DE830300	Sensore livello resistivo 0-1500 Resistive level sensor 0-1500

Accessori - Accessories	
1. PL3000117	Adattatore MV3 sensore livello AEB MV3 adapter for AEB level sensor

CNG

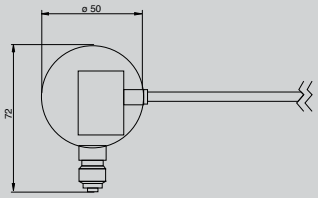

SENSORE DI LIVELLO HP METANO TIPO OTTICO PER SISTEMI SEQUENZIALI
CNG HP PRESSURE OPTICAL LEVEL SENSOR FOR SEQUENTIAL SYSTEMS

Sensore di livello pressione HP metano integrato con il connettore è montato nel corpo dell'Elettrovalvola VMA3/E-Banjo. Il sensore invia i valori alla centralina gas che li elabora ed indica il livello di gas mediante segnalazione sui LED VERDI del commutatore One-Touch.

CNG HP pressure level sensor integrated with connector and installed onto the Solenoid Valve VMA3/E-Banjo.
This sensor sends input to the gas ECU that consequently shows the gas level through the green LEDs of One-Touch changeover switch.

Caratteristiche tecniche generali - General technical features	
Codice Code	18CE20000003
Temperatura operativa Operating temperature	-40 ÷ 120 °C
Pressione di lavoro Working pressure	0,2 ÷ 260 bar
Tensione di lavoro Working voltage	5 ÷ 10 V
Connettore Connector	Tyco Superseal 3 ways
Fissaggio Fixing	M12
Massa Weight	32 g

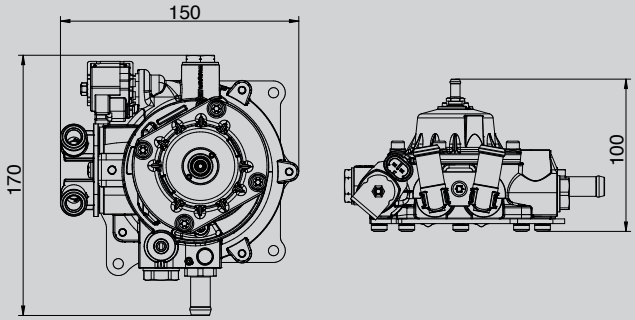

Caratteristiche tecniche generali - General technical features	
Codice - Code	01RD00503518 CPR
Pressione - Pressure	1200 mbar
Potenza massima in uscita - Maximum power output	100 kW
Elettrovalvola di intercettazione - Shut-off solenoid valve	Integrata - Integrated
Temperatura operativa - Operating temperature	-20 ÷ 120 °C
Pressione in ingresso - Operating input pressure	2,5 ÷ 30 bar
Range voltaggio - Operating voltage range	8 ÷ 16 Vdc
Peso - Weight	1,2 kg

Kit di revisione - Overhauling kit	
1. E02024501	Kit revisione completo per versione in Alluminio - Complete Overhauling Kit for Aluminum version
2. E02024514	Kit revisione completo per versione Standard - Complete Overhauling Kit for Standard version
3. E02024507	Kit revisione alta pressione gas - Gas High Pressure Overhauling Kit
4. E02024500	Kit revisione Filtro - Filter Overhauling Kit
5. BO3000023	Bobina - Coil
6. VK42.977.08	Gruppo Magnetico EV per versione in Alluminio - EV Magnetic group for Aluminum version
7. VK44.977.05	Nucleo mobile + canotto Elettrovalvola 07 BFC - BFC 07 Solenoid valve shutter and plunger
8. E02024517	2x Pipetta acqua in Plastica per tubo Ø 16mm + O-ring - 2x Plastic Coolant Elbow for Pipe Ø 16 mm + O-rings
9. DE802111	Sensore temperatura acqua - Coolant temperature sensor (DREAM ON and DREAM DI)
10. DE802110	Sensore temperatura acqua - Coolant temperature sensor (DREAM XXI)

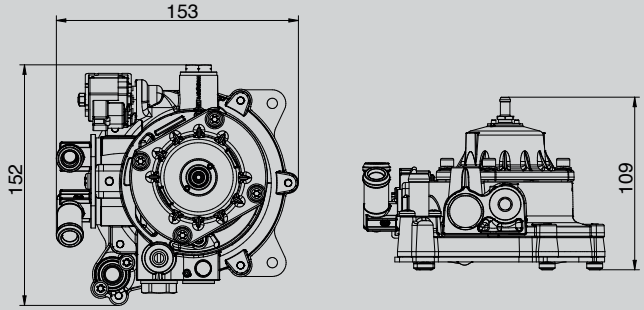

Caratteristiche tecniche generali - General technical features	
Codice - Code	01RD00503523 LINX
Pressione - Pressure	1400 mbar
Potenza massima in uscita - Maximum power output	140 kW
Elettrovalvola di intercettazione - Shut-off solenoid valve	Integrata - Integrated
Temperatura operativa - Operating temperature	-20 ÷ 120 °C
Pressione in ingresso - Operating input pressure	2,5 ÷ 30 bar
Range voltaggio - Operating voltage range	8 ÷ 16 Vdc
Peso - Weight	1,5 kg

Kit di revisione - Overhauling kit	
1. E02024516	Kit revisione completo per versione Standard - Complete Overhauling Kit for Standard version
2. E02024507	Kit revisione alta pressione gas - Gas High Pressure Overhauling Kit
3. E02024500	Kit revisione Filtro - Filter Overhauling Kit
4. BO3000023	Bobina - Coil
5. VK44.977.05	Nucleo mobile + canotto Elettrovalvola 07 BFC - BFC 07 Solenoid valve shutter and plunger
6. E02024517	2x Pipetta acqua in Plastica per tubo Ø 16mm + O-ring - 2x Plastic Coolant Elbow for Pipe Ø 16 mm + O-rings
7. DE802111	Sensore temperatura acqua - Coolant temperature sensor (DREAM ON and DREAM DI)
8. DE802110	Sensore temperatura acqua - Coolant temperature sensor (DREAM XXI)

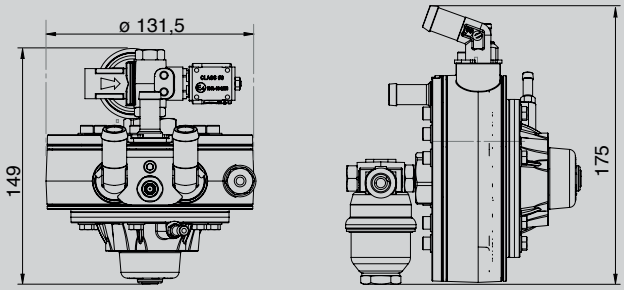

Caratteristiche tecniche generali - General technical features	
Codice - Code	VK65.VAP.28 R02 PALLADIO
Pressione - Pressure	1400 mbar
Potenza massima in uscita - Maximum power output	240 kW
Elettrovalvola di intercettazione - Shut-off solenoid valve	Integrata/ Integrated
Temperatura operativa - Operating temperature	-20 ÷ 120 °C
Pressione in ingresso - Operating input pressure	2,7 ÷ 270 bar
Range voltaggio - Operating voltage range	8 ÷ 16 Vdc
Peso - Weight	2 kg

Kit di revisione - Overhauling kit	
1. VK65.KTR.18	Kit revisione completo - Complete Overhauling Kit
2. VK07.KTR.06	1 kit cartuccia filtro + O-Ring per EV Palladio - 1 filter cartridge kit + O-Ring for Palladio EV
3. BO050001	Bobina - Coil
4. VK07.LPG.28	Elettrovalvola Type 07 - Solenoid valve Type 07
5. VK44.977.05	Nucleo mobile + canotto Elettrovalvola 07 BFC - BFC 07 Solenoid valve shutter and plunger
6. DE802111	Sensore temperatura acqua - Coolant temperature sensor (DREAM ON and DREAM DI)
7. DE802110	Sensore temperatura acqua - Coolant temperature sensor (DREAM XXI)

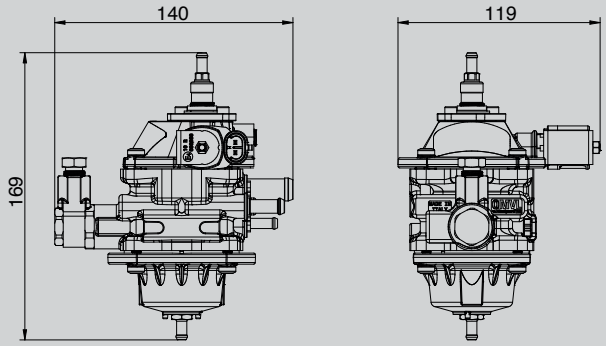

Caratteristiche tecniche generali - General technical features	
Codice - Code	01RM00504016C DREAM EVO
Pressione - Pressure	2000 mbar
Potenza massima in uscita - Maximum power output	200 kW
Elettrovalvola di intercettazione - Shut-off solenoid valve	Integrata/ Integrated
Temperatura operativa - Operating temperature	-40 ÷ 120 °C
Pressione in ingresso - Operating input pressure	10 ÷ 240 bar
Range voltaggio - Operating voltage range	8 ÷ 16 Vdc
Peso - Weight	LP 1,1 kg - HP 1,35 kg

Kit di revisione - Overhauling kit	
1. E020M24500	Kit revisione completo - Complete Overhauling Kit
2. E020M24501	Kit revisione filtro - Filter Overhauling Kit for Reducer
3. E020M24510	Gruppo Magnetico EV per riduttore con bobina blu - EV Magnetic group for reducer with Blue coil
4. E020M24516	Gruppo Magnetico EV per riduttore con bobina nera - EV Magnetic group for reducer with Black coil
5. BO3000023	Bobina nera - Black Coil
6. BO3000024	Bobina blu - Blue Coil
7. DE802111	Sensore temperatura acqua - Coolant temperature sensor (DREAM ON and DREAM DI)
8. DE802110	Sensore temperatura acqua - Coolant temperature sensor (DREAM XXI)

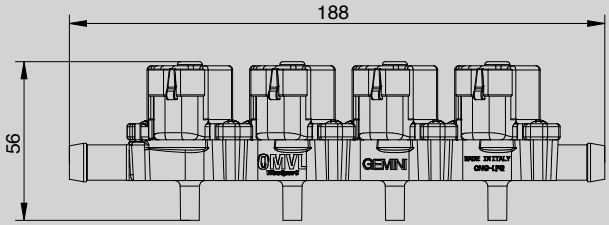

Caratteristiche tecniche generali - General technical features	
Codice - Code	E09324521, E09324522, E09324523
Pressione operativa - Operating pressure	0,6 ÷ 4,5 bar
Temperatura operativa - Operating temperature	-40 ÷ 120 °C
Range voltaggio - Operating voltage range	8 ÷ 16 Vdc
Resistenza - Resistance	1,8 Ω
Tempi di apertura - Minimum opening time	(@ 13,5 V) 1,8 ms @ 1 bar - 1,9 ms @ 2 bar
Peso - Weight	2 cyl. - 200 g / 3 cyl. - 280 g / 4 cyl. - 365 g

Kit di revisione - Overhauling kit	
1. E09320077	Kit revisione - Overhauling Kit
2. BO3000021-1	Bobina blu - Blue Coil
3. E05124500	Sacchetto tappo rail + O-Ring - Rail cap + O-ring bag

Ugelli (da acquistare separatamente da avvitare agli iniettori presenti nel kit) - Nozzles (to be purchased separately and be screwed to injectors of the kit)	
4. E09224503	nr. 20 Ugelli - Nozzle - Ø 1,5 mm
5. E09224504	nr. 20 Ugelli - Nozzle - Ø 1,75 mm
6. E09224505	nr. 20 Ugelli - Nozzle - Ø 2 mm
7. E09224506	nr. 20 Ugelli - Nozzle - Ø 2,5 mm
8. E09224507	nr. 20 Ugelli - Nozzle - Ø 3,5 mm

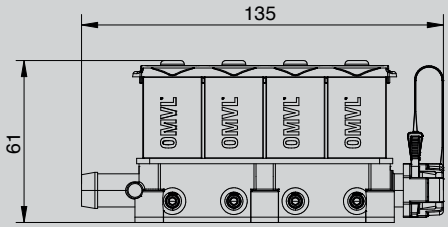

Caratteristiche tecniche generali - General technical features	
Codice - Code	E09320027, E09320028, E09324504
Pressione operativa - Operating pressure	0,6 ÷ 4,5 bar
Temperatura operativa - Operating temperature	-40 ÷ 120 °C
Range voltaggio - Operating voltage range	8 ÷ 16 Vdc
Resistenza - Resistance	3,0 Ω
Tempi di apertura - Minimum opening time	(@ 13,5 V) 2,5 ms @ 1 bar
Peso - Weight	2 cyl. - 200 g / 3 cyl. - 300 g / 4 cyl. - 444 g

Kit di revisione - Overhauling kit	
1. E09320075	Kit revisione - Overhauling Kit
2. BO3000029	Bobina blu - Blue Coil
3. E05124500	Sacchetto tappo rail + O-Ring - Rail cap + O-ring bag

Ugelli (da acquistare separatamente da avvitare agli iniettori presenti nel kit) - Nozzles (to be purchased separately and be screwed to injectors of the kit)	
4. E09224508	nr. 20 Ugelli - Nozzle - Ø 1,75 mm
5. E09224509	nr. 20 Ugelli - Nozzle - Ø 2 mm
6. E09224510	nr. 20 Ugelli - Nozzle - Ø 2,5 mm

INIETTORI IN03 - IN03 INJECTORS

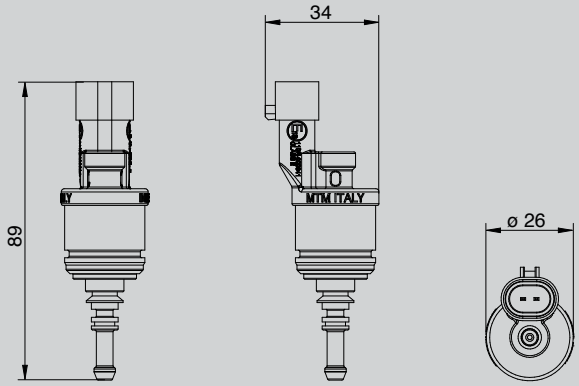

Caratteristiche tecniche generali - General technical features			
Codice - Code	09SQ99020061 Normal Blu/Blue	09SQ99020062 Max Arancio/Orange	09SQ99020063 Super Max Giallo/Yellow
Temperatura operativa - Operating temperature	-40 ÷ 120 °C		
Pressione di lavoro massima - Max. working pressure	0,45 MPa (4,5 bar)		
Tempi di apertura - Minimum opening time	3,5 ms		
Tempi di chiusura - Closing time	1,8 ms		
Resistenza - Resistance	2 Ω		
Raccordo ingresso gas - Inlet gas fitting	Ø 12		
Peso - Weight	70 g		

Codici ricambi rail in plastica iniettore IN03 nei sistemi Dream DI - Spare parts IN03 Dream DI plastic rail	
1. PL3000054	Rail plastica 4 iniettori IN03 - Plastic rail for 4 injectors IN03
2. PL300078-1	Rail plastica 3 iniettori IN03 - Plastic rail for 3 injectors IN03
3. PL3000051	Raccordo Sensore PTS - PTS sensor fitting
4. FE3000130-1	Seeger a forchetta per rail - Fork seeger for rail
5. VI070003	Seeger per iniettori IN03- Fork Seeger for IN03 injectors
6. PL3000055	Portagomma dritto per tubo Ø 12 mm - Straight pipeholder for pipe Ø 12 mm
7. OR3000086	Oring per portagomma cod. PL3000055 - Oring for pipeholder code PL3000055
8. PL3000174	Porta sensore sensata in parallelo - Sensata sensor fitting parallel to injector
9. PL3000132	Tappo in plastica - Plastic cap

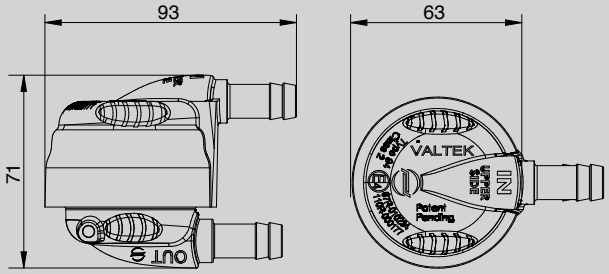

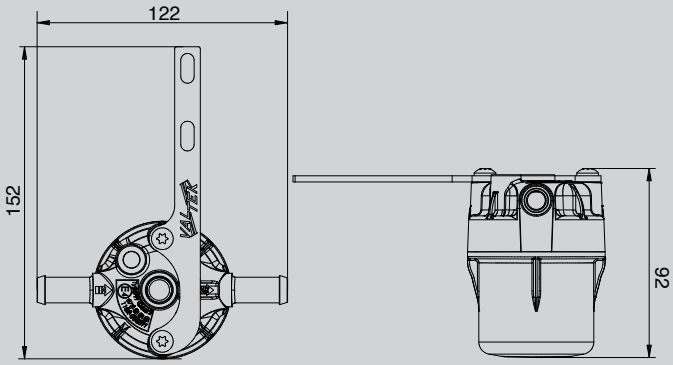

Codice Code	Tipo Type	Raccordo IN ed OUT gas IN and OUT gas fitting (Ø mm)	Materiale cartuccia Cartridge material	Pressione operativa Operating pressure (bar)	Temperatura operativa Operating temperature (°C)	Ricambio cartuccia Cartridge spare part
VK94.PPM.01	94	12	Carta - Paper	0 ÷ 4,5	- 40 ÷ 120	✘
VK94.PPM.19	94	12	Fibra di vetro - Glass fiber			✔ 1. (cod. VK97.KTR.01)
VK97.PPM.54	97	12	Fibra di vetro - Glass fiber			

LPG

CNG

1

MULTIVALVOLE EUROPA 3 - EUROPA 3 MULTIVALVE

0° Cilindrico - Cylindrical

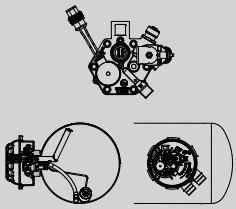

30° Cilindrico - Cylindrical

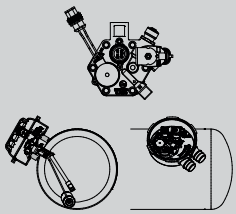

90° Cilindrico - Cylindrical

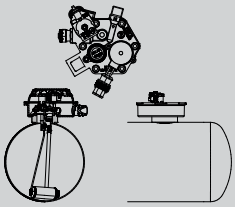

Codice - Code	Versione - Version
10M3T3*	MV EUROPA 3 30°
10M3T0*	MV EUROPA 3 0°
10M3C*	MV EUROPA 3 0/30°

Esempio codice MV - MV code example: 10M3T30S180

10M3 ➢ indica la MV - indicates the MV
T ➢ indica Toroidale - indicates Toroidal
C ➢ indica cilindrica - indicates cylindrical

0-3-9 ➢ indica ° (0 o 30 o 90) - indicates ° (0 or 30 or 90)

S ➢ indica Standard (versione con uscita da 6) - indicates Standard (with 6 output version)
M ➢ indica MAX (versione con uscita da 8) - indicates Max (with 8 output version)

180 ➢ indica l'altezza - indicates height

Accessori - Accessories	
1. 17CS00990020	Camera Stagna MTM Type per Multivalvola EUROPA 3 MTM Type Gas-tight housing for EUROPA 3 Multivalve
2. 06LB50010064	Cablaggio Collegamento Sensore Livello Resistivo e Elettrovalvola Posteriore con Connettori 2 vie PM+PF su 2 lati (L=6,5 m) Resistive Level Sensor and Back Solenoid Valve Connection Harness with 2-way connector PM+PF on 2 ends (L=6,5 m)
3. DE830300	Sensore Livello Resistivo 0-1500 con connettore Resistive Level Sensor 0-1500 with connector
4. PL3000175	Protezione MV 0° MV protection 0°
5. E0500148	Raccorderia HP per MV EU3, Versione STD HP Fittings for MV EU3, STD version
6. E0500149	Raccorderia HP per MV EU3, Versione MAX HP Fittings for MV EU3, MAX version

1

2

3

4

5
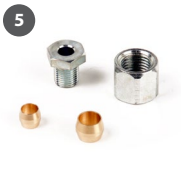

6
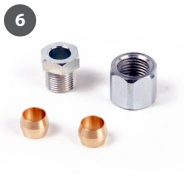

E16020003C2

16PC00010002

Caratteristiche tecniche generali - General technical features		
Codice - Code	E16020003C2	16PC00010002
Ingresso Tubo Gas - Pipe gas Inlet	8x6 mm	8x6 mm
Raccordo - Coupling	1/4" G	1/4" G
Valvola non ritorno - Non-return valve	✔	✔

Adattatori e raccordi - Adapter and point fitting		
Codice - Code	**Descrizione - Description**	**Paesi - Countries**
1. E1600033C	Adattatore per Presa di Carica GPL Italia H=48,3 Lungo - LPG Refuelling Point Adapter Italy H=48,3 Long	
2. E16120008	Adattatore per Presa di Carica GPL Italia H=38.3 Corto - LPG Refuelling Point Adapter Italy H=38.3 Short	
3. E1606406	Adattatore connettore di carica Italia/Olanda - Italy/Netherlands refuelling point adapter	
4. 16PC00020008	Adattatore Euroconnettore GPL Italia/Spagna - LPG Euroconnector Adapter Italy/Spain	
5. 16PC00020002	Adattatore connettore di carica ACME-Italia - ACME-Italy refuelling point adapter	
6. 16PC00020004	Adattatore connettore di carica ACME-Italia - ACME-Italy refuelling point adapter	
7. 16PC00020005	Adattatore connettore di carica ACME-Italia filetto 1" e 3/4 - Filling adapter ACME-Italia thread1" 3/4	
8. 16PC00030011	Connettore di carica passa parete c/adattatore ACME - Wall Leadthrough refuelling connector with ACME adapter	
9. E1606303	Connettore di carica ACME - ACME refuelling connector	
10. 16PC00990011	Prolunga presa carica L=50 - Refuelling point extension L=50	

VALVOLE METANO - CNG VALVE

E160M24501

E160M24513

E160M24502 - E160M24503

E160M24512

CNG

Caratteristiche tecniche generali - General technical features				
Codice - Code	E160M24501	E160M24513	E160M24502	E160M24512
Pressione operativa max - Max operating pressure	260 bar	260 bar	260 bar	260 bar
Temperatura operativa - Operating Temperature	- 40 °C ÷ 120 °C	- 40 °C ÷ 120 °C	- 40 °C ÷ 120 °C	- 40 °C ÷ 120 °C
Collegamento Tubi - Pipe connection	OUT M12x1 - 1/4" NPT	OUT M12x1 - 1/4" NPT	IN / OUT M12x1 - 1/4" NPT	IN / OUT M12x1 - 1/4" NPT
Collegamento Tubi esterno - External Pipe connection	G" 1/2 - G" 1/2	G" 1/2 - G" 1/2	G" 1/2 - G" 1/2	G" 1/2 - G" 1/2
Ø Tubo - Ø Pipe	-	-	10,9	17,8

Adattatori e raccordi - Adapter and point fitting		
Codice - Code	**Descrizione - Description**	**Paesi - Countries**
E160M24501	Valvola Carica NGV1 P30 Italia/Europa Occidentale/Messico/Asia NGV1 P30 Refuelling Valve Italy/Western Europe/Mexico/Asia	+ Western Europe
E160M24513	T con Picco di Carico NGV1 P30 NGV1 P30 Refuelling "Tee"	+ Western Europe
E160M24502	Valvole Carica Pakistan/India/Perù Refuelling Valve Pakistan/India/Peru	
E160M24503	Valvole Carica Argentina/Colombia Refuelling Valve Argentina/Colombia	
E160M24512	Carica Est Europa + Russia Refuelling Valve East Europe + Russia	

Accessori - Accessories	
1. E160M24517	Valvola Cilindro Elettroassistita M12x1 W28'8 - Electroassisted Cylinder Valve M12x1 W28'8
2. E160M24510	Valvola Cilindro Manuale M12x1 W28'8 - Manual Cylinder Valve M12x1 W28'8
3. E5910164	Chiave Serraggio Valvola Cilindro Elettroassistita - Clamping wrench for Cylinder Electroassisted Valve
4. E5910035-1	Chiave Serraggio Valvola Cilindro Manuale - Clamping wrench for Cylinder Manual Valve
5. E160M0105	Chiave Serraggio Valvola Elettroassisita tipo MARK - Clamping wrench Electroassisted Valve MARK type

1

2

3

4

5

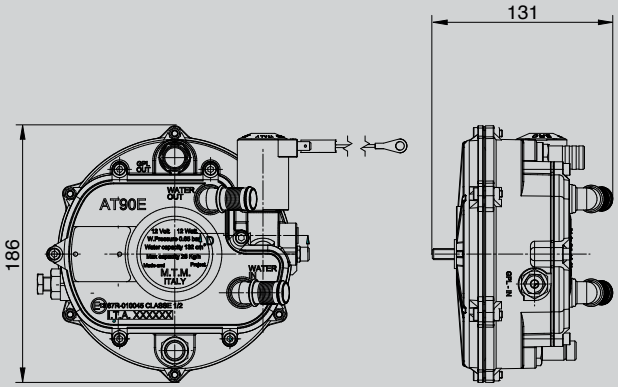

Caratteristiche tecniche generali - General technical features				
Codice - Code	E0100120	E0100121	E0100122	E0100124
Pressione di lavoro - Working Pressure	45 bar			
Potenza massima in uscita - Maximum power output	70 kW	100 kW	140 kW	140 kW turbo
Temperatura operativa - Operating Temperature	- 20 °C ÷ 120 °C			
Pressione di uscita - Outlet gas pressure	1200 mbar			
Raccordo uscita gas - Outlet gas fitting	Tubo in gomma Ø 17 mm - Rubber hose Ø 17 mm			
Raffreddamento Acqua - Water Coolant Port	Tubo in gomma Ø 8 mm - Rubber hose Ø 8 mm			
Potenza bobina - Coil Power	14 W			
Alimentazione - Alimentation	12v ± 15%			
Vite di fissaggio - Fixing screw	M12 x 1			
Peso - Weight	1,9 kg			

Kit di revisione - Overhauling kit	
1. 02RR00202002	Kit revisione Riduttore AT90 completo - AT90 Reducer repair kit full
2. 02RR00990026	Curva plastica acqua 15x23 mm - Coolant plastic elbow 15x23 mm
3. 02RR00202014	Kit revisione Riduttore AT90 ridotto - AT90 Reducer repair kit reduced

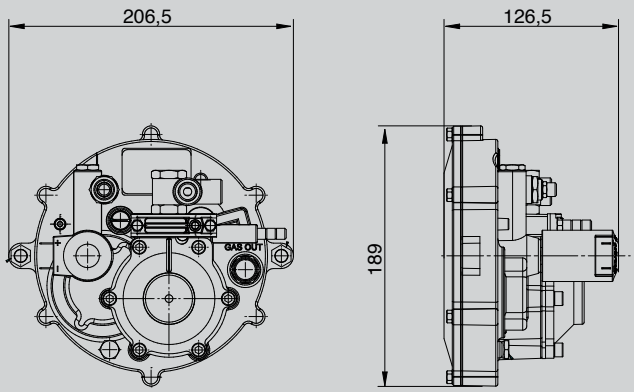

CNG

Caratteristiche tecniche generali - General technical features			
Codice - Code	E010M0121	E010M0122	E010M0123
Pressione di lavoro - Working Pressure	260 bar		
Potenza massima in uscita - Maximum power output	70 kW	100 kW	140 kW
Temperatura operativa - Operating Temperature	- 40 °C ÷ 120 °C		
Raccordo uscita gas - Outlet gas fitting	Tubo in gomma Ø 17 mm - Rubber hose Ø 17 mm		
Raffreddamento Acqua - Water Coolant Port	Tubo in gomma Ø 8 mm - Rubber hose Ø 8 mm		
Potenza bobina - Coil Power	14 W		
Alimentazione - Alimentation	12v ± 15%		
Vite di fissaggio - Fixing screw	M12 x 1		
Peso - Weight	1,7 kg		

Kit di revisione - Overhauling kit	
1. 02BM00010006	Busta revisione riduttore Metano "ME" - "ME" CNG reducer overhaul kit

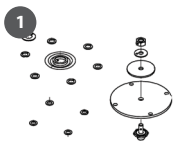

RIDUTTORE OMVL R90 - OMVL R90 REDUCER

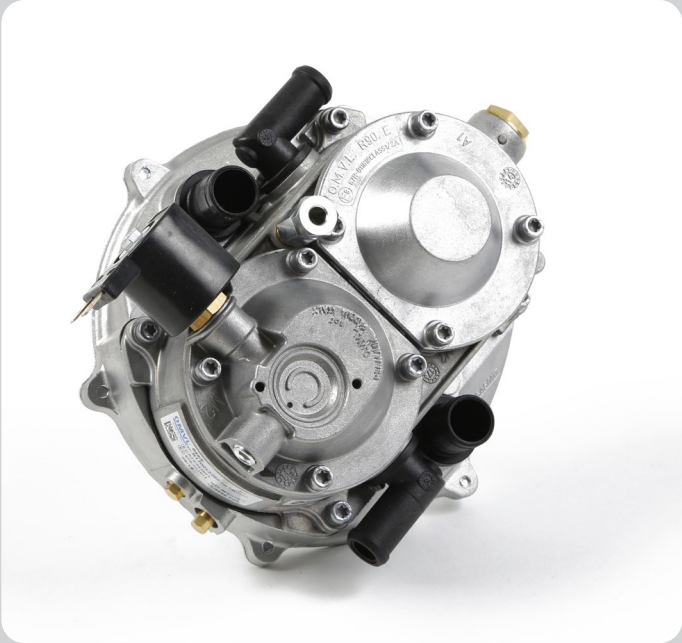

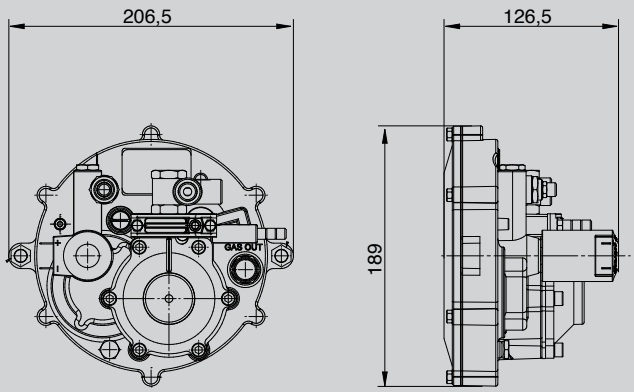

Caratteristiche tecniche generali - General technical features	
Codice - Code	01RD00503502
Potenza massima in uscita - Maximum power output	140 kW
Potenza bobina - Coil Power	12 W
Curve Acqua - Water Elbows	PL Ø 16 mm
Tubo acqua - Water Pipe IN & OUT	Ø 23x16 mm
Raccordo Gas - Gas Fitting IN & OUT	M10 x 1 F - Ø 17 mm
Tubo gas - Gas pipe IN & OUT	Ø 6x4 mm - Ø 24x17 mm

Kit di revisione - Overhauling kit	
1. E02024505	Busta revisione R90 - Overhauling kit R90

1

CENTRALINE DI COMMUTAZIONE PER SISTEMI TRADIZIONALI - CHANGEOVER ECUS FOR TRADITIONAL SYSTEMS SAMBA

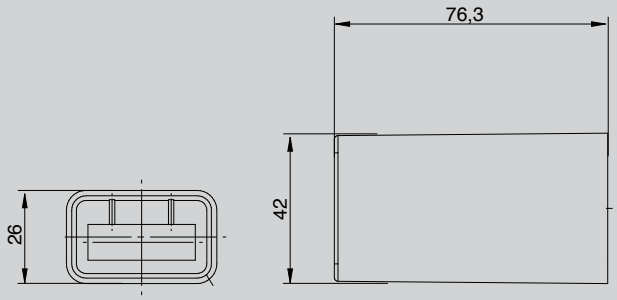

LPG CNG

Caratteristiche tecniche generali - General technical features			
Codice - Code	A6LB00001240	06LB00001242	06LB00001243
Tipo Auto - Vehicle Type	Iniezione - Injection		
Tipo Centralina - ECU Type	Microcontrollore - Microcontroller		
Taratura a trimmer - Trimmer Setting	Soglia commutazione - Changeover threshold		
Taratura a pulsante - Push-button Setting	Riserva, 4/4, Sovrapposizione carburanti, setup parametri - Fuel Reserve, 4/4, Fuels overlay, parameters setup		
Tipo sensore - Sensor Type	Resistivo - Resistive	Resistivo - Resistive	Induttivo - Inductive
Indicatore di Livello - Level Gauge	✔	✘	✘
Taglio iniettori Full group - Full group Injectors cut-off	✔		
Emulazione iniettori - Injectors emulation	✘		
Spia Riserva - Fuel reserve light	✔		

Abbinare correttamente i codici delle centraline di commutazione Samba con i componenti da installare su vettura Correctly match the Samba ecus codes with the components to be installed on vehicle				
	Europa 3 MV Sensore di livello- Level sensor cod. DE830300 (1)	Manometro pressione metano CNG Pressure gauge cod. 18CE20000004 (2)	Europa 2 MV	Vecchio Manometro pressione metano Old CNG Pressure gauge
A6LB00001240	✘	✘	✔	✔
06LB00001242	✔	✘	✘	✘
06LB00001243	✘	✔	✘	✘

Componenti esterni - External components	
3. 06LB00001280	Modular S 4 canali Cab - 4-Channel Modular S with Cab
4. 06LB00001281	Modular S 4 canali Unicab - 4-Channel Modular S with Unicab
5. 06LB00001291	Modular S 6 canali Unicab - 6-Channel Modular S with Unicab
6. 06LB00001112	Dispositivo NP04 Relé - Relay NP04 Device

1

2

3-5

6

CENTRALINE DI COMMUTAZIONE PER SISTEMI TRADIZIONALI - CHANGEOVER ECUS FOR TRADITIONAL SYSTEMS BRIO

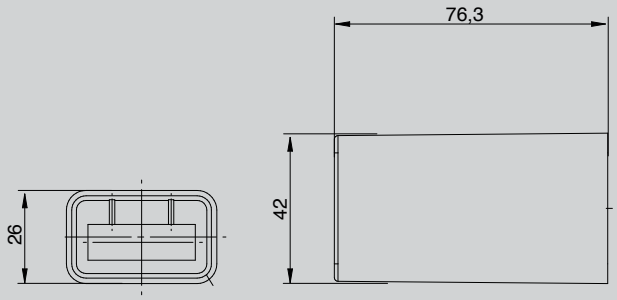

Caratteristiche tecniche generali - General technical features			
Codice - Code	A6LB00001260	06LB00001262	06LB00001263
Tipo Auto - Vehicle Type	Carburatore - Carburettor		
Tipo Centralina - ECU Type	Analogica senza riempimento vaschetta - Analogical without cup filling		
Commutazione - Changeover	Decelerazione - Deceleration		
Taratura a trimmer - Trimmer Setting	Soglia commutazione - Changeover threshold		
Taratura a pulsante - Push-button Setting	Riserva, 4/4, Sovrapposizione carburanti, setup parametri - Fuel Reserve, 4/4, Fuels overlay, parameters setup		
Tipo sensore - Sensor Type	Resistivo - Resistive		
Indicatore di Livello - Level Gauge	✔	✘	✘
Spia Riserva - Fuel reserve light	✔		

Abbinare correttamente i codici delle centraline di commutazione Samba con i componenti da installare su vettura
Correctly match the Samba ecus codes with the components to be installed on vehicle

	Europa 3 MV Sensore di livello- Level sensor cod. DE830300 (1)	Manometro pressione metano CNG Pressure gauge cod. 18CE20000004 (2)	Europa 2 MV	Vecchio Manometro pressione metano Old CNG Pressure gauge
A6LB00001260	✘	✘	✔	✔
06LB00001262	✔	✘	✘	✘
06LB00001263	✘	✔	✘	✘

1

2

Caratteristiche tecniche generali - General technical features		
Codice - Code	E5910349	E5910008
Tipo Auto - Vehicle Type	Iniezione - Injection	Carburatore - Carburettor
Tipo Centralina - ECU Type	Microcontrollore Microcontroller	Analogica senza riempimento vaschetta Analogical without cup filling
Commutazione - Changeover	Decelerazione - Deceleration	
Taratura a trimmer - Trimmer Setting	Soglia commutazione - Changeover threshold	
Taratura a pulsante - Push-button Setting	Riserva, 4/4, Sovrapposizione carburanti, setup parametri - Fuel Reserve, 4/4, Fuels overlay, parameters setup	
Tipo sensore - Sensor Type	Resistivo - Resistive	
Indicatore di Livello - Level Gauge	✔	
Spia Riserva - Fuel reserve light	✔	

LPG

CNG

SUPPORTO PER SERBATOIO TOROIDALE ESTERNO
SUPPORT FOR EXTERNAL RING-SHAPED TANK

Codice - Code	Dimensioni mm (Ø x h) - Dimensions mm (Ø x h)
14SP01980060	520x225
14SP01980001	565x180
14SP01980009	580x220
14SP01980010	580x225
14SP01980020	600x190
14SP01980021	600x200
14SP01980022	600x220
14SP01980024	600x250
14SP01980025	600x270
14SP01980034	630x190
14SP01980030	630x204
14SP01980032	630x250
14SP01980042	650x220
14SP01980061	720x270

PROTEZIONE IN FERRO PER SERBATOIO TOROIDALE 0°
IRON PROTECTION FOR 0° RING-SHAPED TANK

Codice - Code	Dimensioni mm (Ø x h) - Dimensions mm (Ø x h)
15PT00010002	580
15PT00010003	600
15PT00010004	630
15PT00010005	650
15PT00010007	720
15PT00010024	630 (solo per versione G11 - only for G11 version)
15PT00010027	680 (solo per versione G11 - only for G11 version)

LPG

CNG

LPG
CNG

KIT FISSAGGIO SERBATOIO TOROIDALE
FIXING KIT FOR 30° RING-SHAPED TANK

Per il fissaggio dei serbatoi toroidali con ghiera centrale. Utilizzabile con serbatoi di dimensione massima Ø < 680 mm.

For fixing toroidal tanks with central ring nut. Tank maximum dimension allowed Ø < 680 mm.

Codice - Code	Versione - Version
14SP04000100	30° con piastra - with plate
14SP04000105	30° senza piastra - without plate
14SP04000150	0°

LPG
CNG

PROTEZIONE PER SERBATOIO CILINDRICO
PROTECTION FOR CYLINDRICAL TANK

Carter in 2 pezzi per protezione serbatoio cilindrico.

2-piece protection cover for cylindrical tank.

Codice - Code	Ø Serbatoio (mm) - Ø Tank (mm)
15PT00000005	300/315
15PT00000006	270
15PT00000007	244
15PT00000008	200

LPG
CNG

KIT FISSAGGIO SERBATOIO CILINDRICO
FIXING KIT FOR CYLINDRICAL TANK

Codice - Code	Ø Serbatoio (mm) - Ø Tank (mm)
14SP03000006	300
14SP03000007	360
14SP03000009	315

LPG
CNG

SUPPORTO UNIVERSALE CON 2 TUBI
2-HOSE UNIVERSAL SUPPORT

E' il supporto maggiormente idoneo in quanto permette il fissaggio del serbatoio cilindrico sia ai passaruota che al pianale vettura.

The most suitable support for fixing cylindrical tank to both the wheelhouse and the flatcar.

Codice - Code
14SP01990001

LPG
CNG

SUPPORTO SCORREVOLE GPL E METANO PLASTIFICATO
LPG AND CNG PLASTIC-COATED SLIDING SUPPORT

Completo di 2 occhielli di fissaggio, permette il fissaggio del serbatoio cilindrico ai passaruota. Tubo scorrevole Ø 30 mm.
Occhiello di ricambio cod. 14SP01990014 - Ø 32 mm - M10

Complete with 2 fixing eyelets, it allows fixing the cylindrical tank to the wheelhouse. Sliding hose Ø 30 mm.
Eyelet spare part code 14SP01990014 - Ø 32 mm - M10

Codice - Code
14SP01990013

LPG
CNG

COPPIA CULLE GPL E METANO
LPG AND CNG COUPLE OF CRADLES

Permette il fissaggio del serbatoio cilindrico al pianale della vettura.
Da completare con le coppie fasce cod. 14SP02000008.

It allows fixing the cylindrical tank to the flatcar.
To be completed with couple of clamps code 14SP02000008.

Codice - Code	Versione - Version
14SP03000001	GPL - LPG
14SM03000001	Metano - CNG

LPG
CNG

COPPIA FASCE
COUPLE OF CLAMPS

Coppia fasce completa di tiranti e set bulloneria per l'ancoraggio del serbatoio cilindrico.
Da abbinare ad uno dei supporti di pag. 31.

Couple of clamps including tie rods, nuts and bolts for fixing cylindrical tank.
To be matched with one of the support on page 31.

Codice - Code
14SP02000008

LPG
CNG

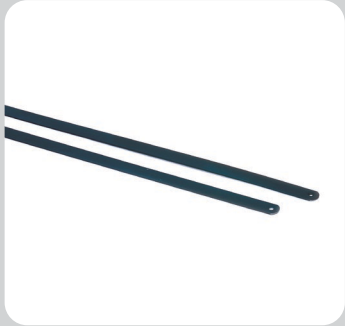

COPPIA FASCE
COUPLE OF CLAMPS

Coppia fasce per il fissaggio dei serbatoi, in particolar modo di quelli toroidali.

Couple of clamps for fixing tanks, especially the ring-shaped ones.

Codice - Code
14SP02000009

Accessori - Accessories	
1. 14SP02000019	Piattina in PVC con biadesivo, L= 30,5 mm PVC plate with double-sided adhesive tape strip, L= 30,5 mm
2. 14SP04000003	Set bulloneria comprensivo di dadi M10, piastra, rosetta e fascia L= 700 mm ed L= 2000 mm (prot. 1671/4102) Bolts and nuts including nuts M10, plate, washer and clamp L= 700 mm and L= 2000 mm (prot. 1671/4102)
3. GO0510498	Corona isolante da posizionare sotto il serbatoio toroidale 30° > Ø 650 mm Insulating ring to install under the toroidal tank 30° > Ø 650 mm
4. GO0510493-1	Corona isolante da posizionare sotto il serbatoio toroidale 30° < Ø 630 mm Insulating ring to install under the toroidal tank 30° < Ø 630 mm
5. GO3000034	Corona isolante da posizionare sotto il serbatoio toroidale center filled < Ø 630 mm Insulating ring to install under the toroidal center filled tank < Ø 630 mm

1

2

3-5

1

2

3

4

5

Codice - Code	Descrizione - Description
	1. Emulatori pressione benzina - Petrol sensor emulators
E6910230	Emulatore per Jaguar S Type - Emulator for Jaguar S Type
E7910163	Emulatore sensore pressione benzina Ford - Petrol pressure emulator for Ford
E6910238	Emulatore pressione benzina per Opel Astra - Petrol pressure emulator for Opel Astra
E7910296	Emulatore sensore pressione programmabile - Programmable pressure sensor emulator
06LB00001185	Emulatore pressione benzina Chevrolet - Petrol pressure emulator Chevrolet
DE802083	Emulatore pressione benzina - Petrol pressure emulator
	2. Emulatore di livello benzina - Petrol level emulators
E7910294	Emulatore per Volvo Flex Fuel (e alcuni modelli Citroen-Peugeot) - Emulator for Volvo Flex Fuel (and some Citroen-Peugeot models)
E7910198	Emulatore livello carburante Renault 2015/16 - Psa - Fuel level emulator Renault 2015/16 - Psa
06LB00001213	Modelli Psa My05 - Psa My05 models
06LB00001216	Modelli Gruppo Fiat - Subaru XV - Fiat Group - Subaru XV models
06LB00001217	Modelli Honda My08 - Honda My08 models
06LB00001218	Modello Honda My10 - Honda My10 models
06LB00001220	Modelli Chevrolet - Chevrolet models
06LB00001221	Modelli Renault/Dacia 2015 - Renault/Dacia 2015 models
E5910472	Timing Relay - Timing Relay
E06024513	Emulatore galleggiante benzina universale - Universal petrol float emulator
	3. Emulatore OBD - OBD Emulator
DE809024	Emulatore Obdii-Fix 424 - Obdii-Fix 424 emulator
E7910300	Emulatore Obdii-Fix 425 - Obdii-Fix 425 emulator
E6910234	Emulatore Obdii micro-Fix - Obdii Micro-Fix emulator
E6910134	Emulatore Obdii micro-Fix 428 - Obdii Micro-Fix 428 emulator
	4. Emulatori Iniettori - Injectors Emulator
E6910138	Emulatore Pitagora 4 cilindri - Pitagora emulator 4 cilynders
E7910261	Emulatore iniettore singola bancata - Single bank injector emulator
E7910262	Emulatore iniettore doppia bancata sistema "Half Group" - "Half group" system double bank injector emulator
06LB00001280	Modular S 4 canali Cab - 4-Channel Modular S with Cab
06LB00001281	Modular S 4 canali Unicab - 4-Channel Modular S with Unicab
06LB00001291	Modular S 6 canali Unicab - 6-Channel Modular S with Unicab
	5. Emulatori vari - Various Emulator
06LB00001112	Dispositivo NP04 Relé - Relay NP04 Device
06LB00001082A	Dispositivo "No problem 01" Long time - "No problem 01" long time device
E06024507	Adattatore emulazione 4 cilndri- R50 (con resistenze modificate) - Adapter emulation 4-cyl- R50 (with modified resistances)
E7910252	Adattatore emulazione - Adapter emulation
E5910472	Timing Relay - Timing Relay
E7910024	Timing relay per Coregas /Modelli Fiat - Timing relay for Coregas /Fiat models
E6910225	Double timing relay - Double timing relay
E6910226	Relay elettronico per Key-Code - Electronic relay for Key-Code
E7910284	Double timing relay registrabile - Adjustable double timing relay
E7910285	Gas relay - Gas Relay
E7910286	Duplicatore di segnale giri - RPM signal duplicator
E7910287	Moltiplicatore/amplificatore di giri - RPM multiplier/Amplifier
E7910288	Moltiplicatore di giri - RPM multiplier
E7910289	Sommatore uscite gas - Gas outlet totaliser
E7910291	Emulatore Pt Cruiser 2000 emul. Map E Tps - Pt cruiser 2000 emulator Emul. Map E Tps
E7910292	Emulatori Fiat Stilo - Fiat Stilo emulator
E7910301	Emulatore 1,5 Ohm single point - 1,5 Ohm Single Point emulator
E7910302	Emulatore pressione benzina Volvo - Petrol pressure emulator Volvo
E7910315	Emulatore Map - Map emulator
E7910316	Map-Gas ottimizzatore segnale map - Map-Gas signal optimiser
E7910317	Emulatore 471 - 471 emulator
E7910318	Emulatore Sonda Lambda - Sonda Lambda emulator
E7910325	Emulatori impianto tradizionale - Traditional system emulators
06LB00003201	Emulatore modular "Ld" - Modular "Ld" emulator
06LB00001294-2	Modular Res 4 canali 50 Ohm - Res modular 4 channel 50 Ohm
OT3000103	Distanziale per Sonda Lambda - Spacer for Sonda Lambda
E06024513	Emulatore gallegiante benzina universale e programmabile - Programmable universal petrol float emulator

6

Codice - Code	Descrizione - Description
	6. Variatori di anticipo e Cavi - Timing Advance Processor and Cables
18CE00011101	Variatore elettronico d'anticipo Aries - Aries Electronic timing advance processor
E6910069	Variatore anticipo Cobra - Cobra timing advance processor
18CE00011014	Variatore anticipo Spider - Spider timing advance processor
18CE00011105	Variatore elettronico d'anticipo Scorpio - Scorpio Electronic timing advance processor
E6910118	Variatore anticipo Puma - Puma timing advance processor
E6910237	Variatore anticipo Joker N - Joker N timing advance processor
E6910235	Variatore anticipo Segn. ind. Shark - Segn. ind. Shark timing advance processor
E7910320	Variatore anticipo Per Sensore 2 Fili - Per Sensore 2 Fili timing advance processor
E7910321	Variatore anticipo Wolf-N - Wolf-N timing advance processor
E7910322	Variatore anticipo Platinos - Platinos timing advance processor
E7910323	Variatore anticipo Green Master - Green Master timing advance processor
E7910324	Variatore anticipo Spark 2 - Spark 2 timing advance processor
DE512074	Cavo "A" per variatore d'anticipo cod. 200510-N (per sensori PMS) - Timing advance processor harness "A" type (for PMS sensors)
DE512075	Cavo "B" per variatore d'anticipo cod. 200510-N (per sensori PMS) - Timing advance processor harness "B" type (for PMS sensors)
DE512076	Cavo "C" per variatore d'anticipo cod. 200510-N (per sensori PMS) - Timing advance processor harness "C" type (for PMS sensors)
DE512077	Cavo "D" per variatore d'anticipo cod. 200510-N (per sensori PMS) - Timing advance processor harness "D" type (for PMS sensors)
DE512078	Cavo"E" per variatore d'anticipo cod. 200510-N (per sensori PMS) - Timing advance processor harness "E" type (for PMS sensors)
DE512079	Cavo "F" per variatore d'anticipo cod. 200510-N (per sensori PMS) - Timing advance processor harness "F" type (for PMS sensors)
DE512080	Cavo "G" per variatore d'anticipo cod. 200510-N (per sensori PMS) - Timing advance processor harness "G" type (for PMS sensors)
DE512081	Cavo "H" per variatore d'anticipo cod. 200510-N (per sensori PMS) - Timing advance processor harness "H" type (for PMS sensors)
E6910149	Cavo "I" per variatore d'anticipo cod. 200510-N (per sensori PMS) - Timing advance processor harness "I" type (for PMS sensors)
E7910299	Cavo "L" per variatore d'anticipo cod. 200510-N (per sensori PMS) - Timing advance processor harness "L" type (for PMS sensors)

MINUTERIA - ACCESSORIES AND HOSES

1

2

3

4

5

6

7

8

Codice - Code	Descrizione - Description
1. Kit Tubo Termoplastico Alta Pressione - High-pressure Thermoplastic Kit - Hose	
E22024501	1/4" M8x5,5 Attacco Dritto + Curva 90° - 1/4" M8x5,5 Straight Fitting + Elbow 90°
E22024500	3/16" M6x5,5 Attacco Dritto + Curva 90° - 3/16" M6x5,5 Straight Fitting + Elbow 90°
E22024503	1/4" M8x2 Attacco Dritto + Curva 90° - 1/4" M8x2 Straight Fitting + Elbow 90°
2. Tubo Rame - Copper Pipe	
22TB00010001	Ricoperto Ø 6x4 al metro - Ø 6x4 with Plastic Cover per metre
22TB00010002	Ricoperto Ø 8x6 al metro - Ø 8x6 with Plastic Cover per metre
3. Rotolino Tubo Acciaio - Roll of Steel Pipe	
22TB00010005	Ricoperto Ø 6x4 L=6 m senza saldatura CRVI FREE - with Cover Ø 6x4 L=6 m w/o soldering, CRVI FREE
4. Tubo Sfiato - Vent Pipe	
22TB00020001	Ø 19 al metro - Ø 19 per metre
22TB00020003	Ø 30 al metro - Ø 30 per metre
5. N. 100 Sfiato - Nr. 100 Vents	
17CS00990003C	Ø 30 (4 fori) - Ø 30 (4-hole)
17CS00990012C	Ø 30 (2 fori) - Ø 30 (2-hole)
17CS00990004C	K30 Aerazione Cofano - K30 for Bonnet Airing
6. Tubo Acqua - Coolant Pipe	
22TB00030006	15x23 al metro - 15x23 per metre
22TB00030002	7x13 al metro - 7x13 per metre
22TB00030003	8x15 al metro - 8x15 per metre
7. Tubo Gas - Gas Pipe	
22TB00045145CL	5x10,5 CIDAT E67R-01 Classe 2 al metro - 5x10,5 CIDAT E67R-01 CLASS 2 per metre
22TB00045153CL	6x13 LPG/CNG CL.2 THUNDERFLEX-CIDAT TU-GAS
22TB00045148CL	10x17 CIDAT E67R-01 Classe 2 al metro - 10x17 CIDAT E67R-01 CLASS 2 per metre
22TB00045149CL	12x19 CIDAT E67R-01 Classe 2 al metro - 12x19 CIDAT E67R-01 CLASS 2 per metre
22TB00045150CL	17x25 LPG/CNG CLASS 2 THUNDERFLEX-CIDAT E24 - 17x25 LPG/CNG CLASS 2 THUNDERFLEX-CIDAT E24
8. Kit Ugelli - Nozzle kit	
09SQ99020074	Kit Ugelli con estensione TB.6 tubo PTFE per collettore (4 cil.) - Nozzle kit with PTFE tube extension for manifolds (4 cyl.) TB.6
09SQ99020076	Kit Ugelli con estensione TB.6 tubo PTFE per collettore (6 cil.) - Nozzle kit with PTFE tube extension for manifolds (6 cyl.) TB.6
09SQ99020073	Kit Ugelli con estensione TB.6 tubo PTFE per collettore (3 cil.) - Nozzle kit with PTFE tube extension for manifolds (3 cyl.) TB.6
09SQ99020053	Kit Ugelli con estensione TB.5 tubo PTFE per collettori (4 cil.) - Nozzle kit with PTFE tube extension for manifolds (4 cyl.) TB.5
09SQ99020054	Kit Ugelli con estensione TB.5 tubo PTFE per collettori (6 cil.) - Nozzle kit with PTFE tube extension for manifolds (6 cyl.) TB.5
09SQ99020055	Kit Ugelli con estensione TB.5 tubo PTFE per collettori (3 cil.) - Nozzle kit with PTFE tube extension for manifolds (3 cyl.) TB.5

LPG
CNG

PALMARE DIAGNOSTICO OBDII
OBDII DIAGNOSTIC HAND-HELD COMPUTER

Il palmare diagnostico OBDII può essere utilizzato su tutte le vetture che adottano i sistemi diagnostici OBDII (standard Americano) ed EOBD (standard Europeo). Con il Palmare è possibile: determinare quale tipo di emulatore MEMORY è necessario sulla vettura cui è connesso, leggere ed azzerare gli errori memorizzati della centralina di iniezione originale, visualizzare i parametri di funzionamento della vettura (giri motore, temperatura motore, ecc.).

The OBDII diagnostic hand-held computer can be used on all the vehicles adopting OBDII (American standard) and EOBD (European standard) diagnostic systems. It enables: to determine which type of MEMORY emulator is necessary on the vehicle connected, to read and set to zero the original injection ECU errors, to display the vehicle working parameters (rpm, engine temperature, etc.).

Codice - Code
06LB00001202

LPG
CNG

CABLAGGIO DI COLLEGAMENTO SISTEMI INIEZIONE/COMPUTER PORTATILE
INJECTION SYSTEMS/LAPTOP CONNECTION HARNESS

Codice - Code
DE512222 - USB

LPG
CNG

PINZA MONTAGGIO FASCETTE CLIC
CLIC CLAMPS ASSEMBLY PLIERS

Codice - Code
UT000052

LPG
CNG

PINZA STRINGI TUBO
PIPE PLIERS

Attrezzo utile per fermare il passaggio di acqua nelle tubazioni della vettura, prima di eseguirne il taglio.

Tool useful to stop the coolant flow of vehicle pipes before cutting them.

Codice - Code	Dimensioni - Size
90AV99004019	Small
90AV99004020	Big

LPG
CNG

SIGILLANTE FRENAFILETTI
THREADLOCK

Codice - Code	q.tà/scatola - q.ty/box
SI910001 - 500 ml	5

LPG
CNG

LUBRIFICANTE PER VALVOLE
LPG AND CNG COUPLE OF CRADLES

Codice - Code	Versione - Version
E5911007	Kit Valvecare-Di 3-4 cilindri tubo/Ptfe conn+cablaggio Valvecare-Di kit 3-4 cylindfers Hose/Ptfe conn+harness
E591A019	Valvecare-Di ricarica 1 litro - Valvecare-Di refill 1 liter
E591A019\K012	Valvecare-Di ricarica 12 bottiglie - Valvecare-DI refill box 12 bottles
E5910883	Cablaggio diagnostica Valvecare - Valvecare diagnostic harness

LPG

ADDITIVO STRONGER
STRONGER ADDITIVE

STRONGER pulisce e lubrifica il sistema di alimentazione dei veicoli a gpl. Riduce e contrasta la formazione di depositi di olefine presenti nel gas gpl proteggendo valvole, iniettori e filtri. L'ottimizzazione del funzionamento del sistema di alimentazione evita l'andatura 'a scatti' e contribuisce a ridurre i consumi. Confezione idonea per un pieno di gas gpl.

STRONGER cleans and lubricates the LPG vehicle fuel system. It reduces and contrasts the formation of olefin deposits in the LPG gas protecting valves, injectors and filters. Optimizing the fuel system functioning, avoids the 'car's jumping walk' and helps to reduce consumption.
Packaging suitable for a full of LPG gas.

Codice - Code
BRL9001

ADDITIVO DIESEL
DIESEL ADDITIVE

DIESEL ADDITIVE agisce sul sistema di alimentazione dei moderni motori Diesel, con common rail o iniettore-pompa, ripristinando la perfetta efficacia e pulizia degli iniettori, migliorando tutti gli aspetti della combustione e di conseguenza dei gas di scarico. Evita che piccole percentuali di acqua entrino in camera di combustione. DIESEL ADDITIVE favorisce l'eliminazione dei depositi carboniosi anche a livello degli iniettori riportando una corretta combustione e di conseguenza una riduzione dei consumi. Ottimi risultati si sono ottenuti anche con iniettori bloccati.

DIESEL ADDITIVE acts on the supply system of modem common rail or pump-injection Diesel motors, restoring the perfect efficacy and cleaning of injectors, improving all the aspects of combustion and, therefore, of car exhaust emisslons. It hinders low water percentages from entering the combustion chamber. DIESEL ADDITIVE fosters the elimination of carbon deposits from injectors, too, restoring correct combustion and reducing consumption levels. Excellent results have been achieved with blocked injectors, too.

Codice - Code
BRL9720

ADDITIVO BENZINA
PETROL ADDITIVE

PETROL ADDITIVE è un additivo formulato per la pulizia e la protezione del sistema di alimentazione ed è adatto a tutti i motori a benzina anche di ultima generazione ad iniezione diretta. PETROL ADDITIVE evita la formazione di ruggine nel sistema di alimentazione. Adatto a benzine addizionate con Bioetanolo. L'uso periodico del prodotto garantisce miglior efficienza della sonda lambda, favorisce il regolare rendimento della combustione anche in fase di avvio e diminuisce le emissione gassose grazie all'azione pulente esercitata dall'additivo.

PETROL ADDITIVE is an additive intended for the cleaning and protection of the supply system and is suitable for all petrol engines, even of last generation ones with direct injection. PETROL ADDITIVE avoids the formation of rust. It is suitable for gasoline added with bioethanol. The regular use of the product assures better efficiency of the lambda probe, fosters the regular performance of combustion even at start-up, decreases gas emissions thanks to the cleaning action of the additive.

Codice - Code
BRL9730

NOTE - NOTES

Rivenditore Autorizzato

OMVL™

Westport Fuel Systems Italia S.r.l.

90AV9001075_IT_EN_06_2021_MO_WFSI

OMVL - Westport Fuel Systems Italia S.r.l. Via La Morra, 1 | 12062 Cherasco (Cn) | Italy tel. +39 0172 48681 | www.omvlgas.it